Чертеж средств взрывозащиты
(штуцерное исполнение)

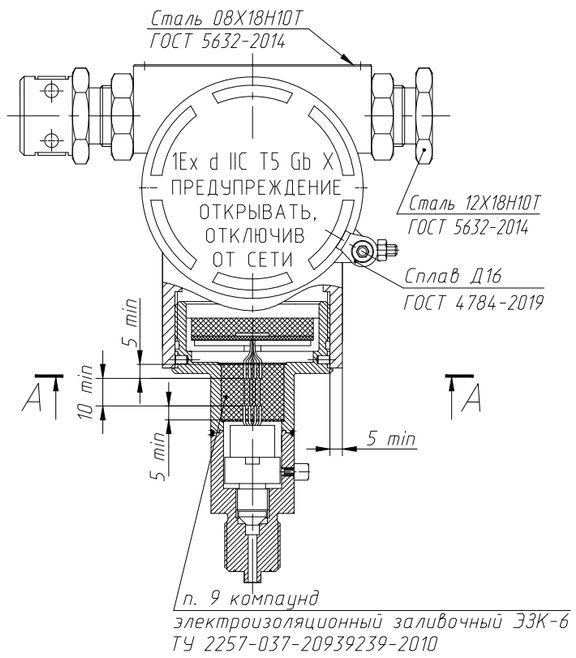

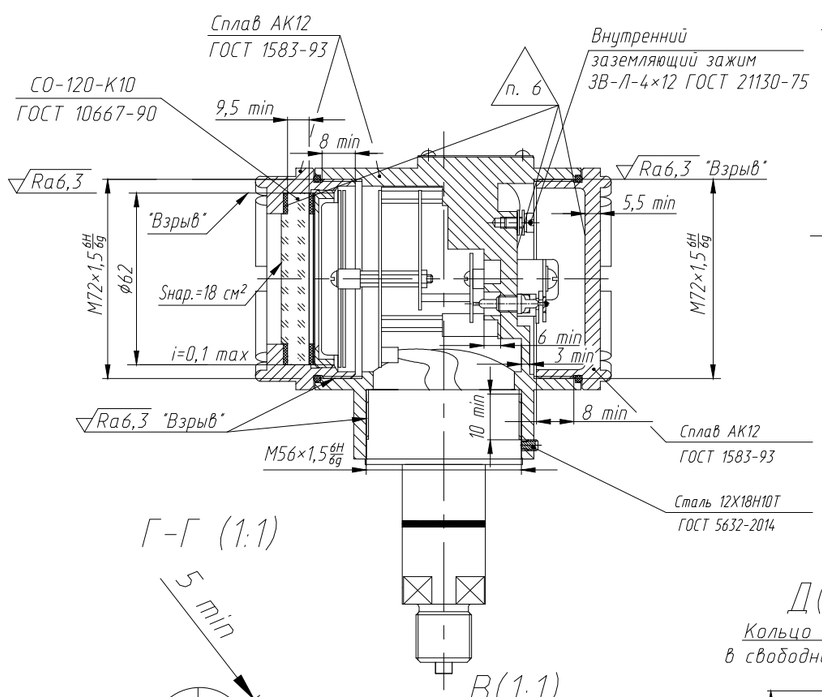

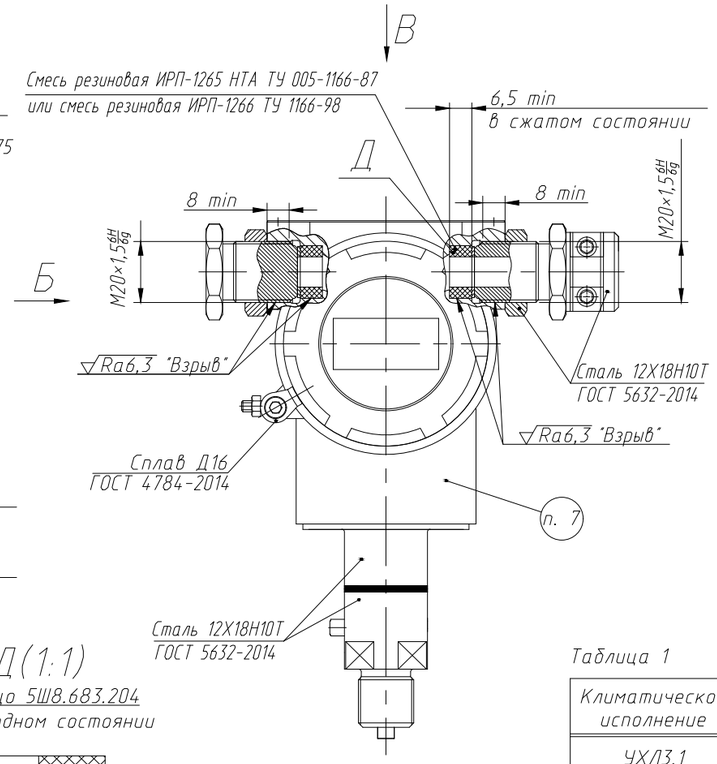

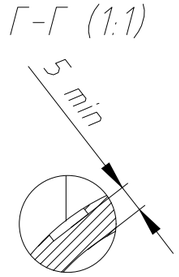

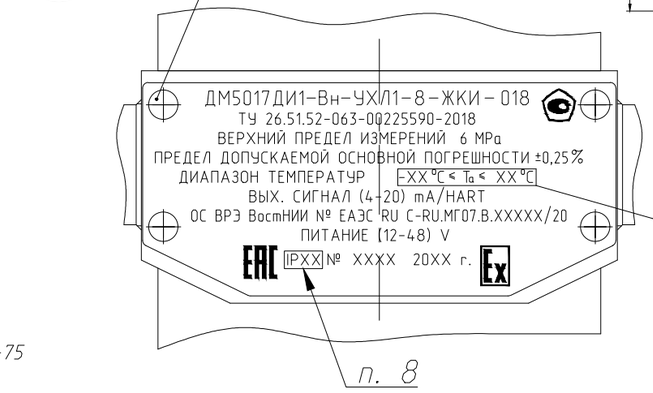

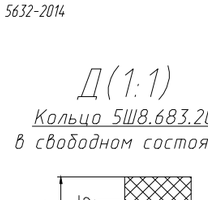

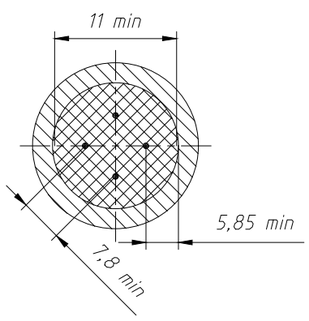

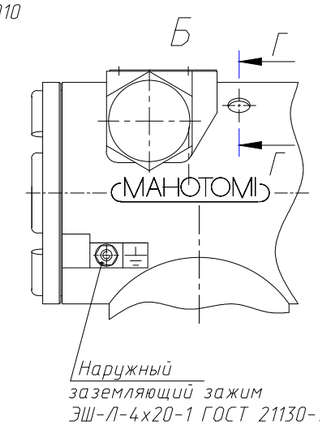

Таблица 1

Климатическое исполнение	Диапазон температур
УХЛ3.1	$-20°C \leq T_a \leq 70°C$
У2	$-55°C \leq T_a \leq 85°C$
Т2	$-10°C \leq T_a \leq 60°C$

1 Свободный объем аппаратной камеры - 274 см³, вводной камеры - 63 см³.
2 Испытания оболочки на взрывоустойчивость проводятся статическим методом по ГОСТ IEC 60079-1-2011.
3 При сборке контролировать ширину щелей сопрягаемых деталей, которые не должны превышать указанных на чертеже "Взрыв".
4 На взрывозащитных поверхностях раковины и механические повреждения, а также наличие краски, лака и других дефектов не допускается.
5 В резьбовых соединениях, обозначенных "Взрыв", должно быть не менее пяти полных непрерывных и неповрежденных ниток резьбы.
6 Клеймить надпись "ГИ" шрифтом 5-Пр3 глубиной до 0,7 мм по ГОСТ 26.008-85 после испытания по п. 2.
7 Клеймить ОТК.
8 Степень защиты IP66 или IP67 в соответствии с заказом потребителя.
9 Компаунд электроизоляционный заливочный ЭЗК-6 ТУ 2257-037-209392239-2010.